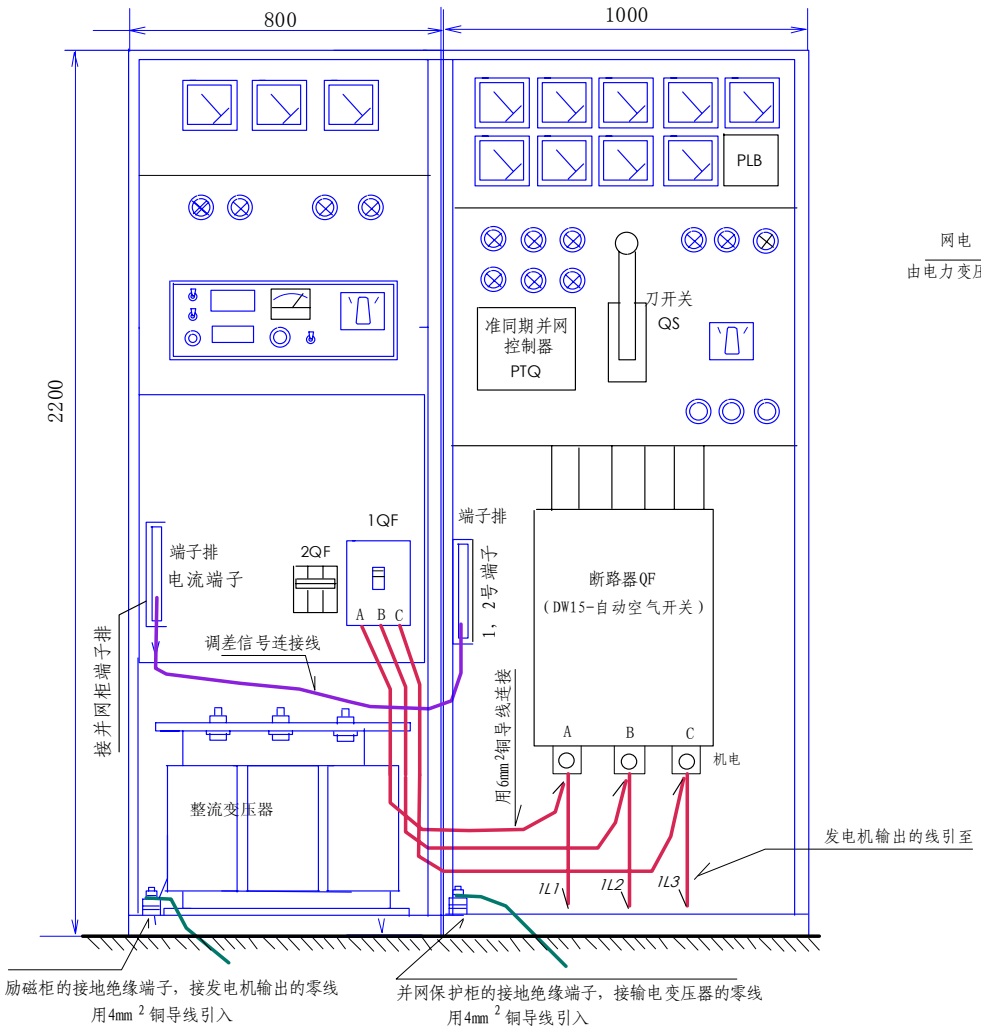

正视图

（拆去前门 板）

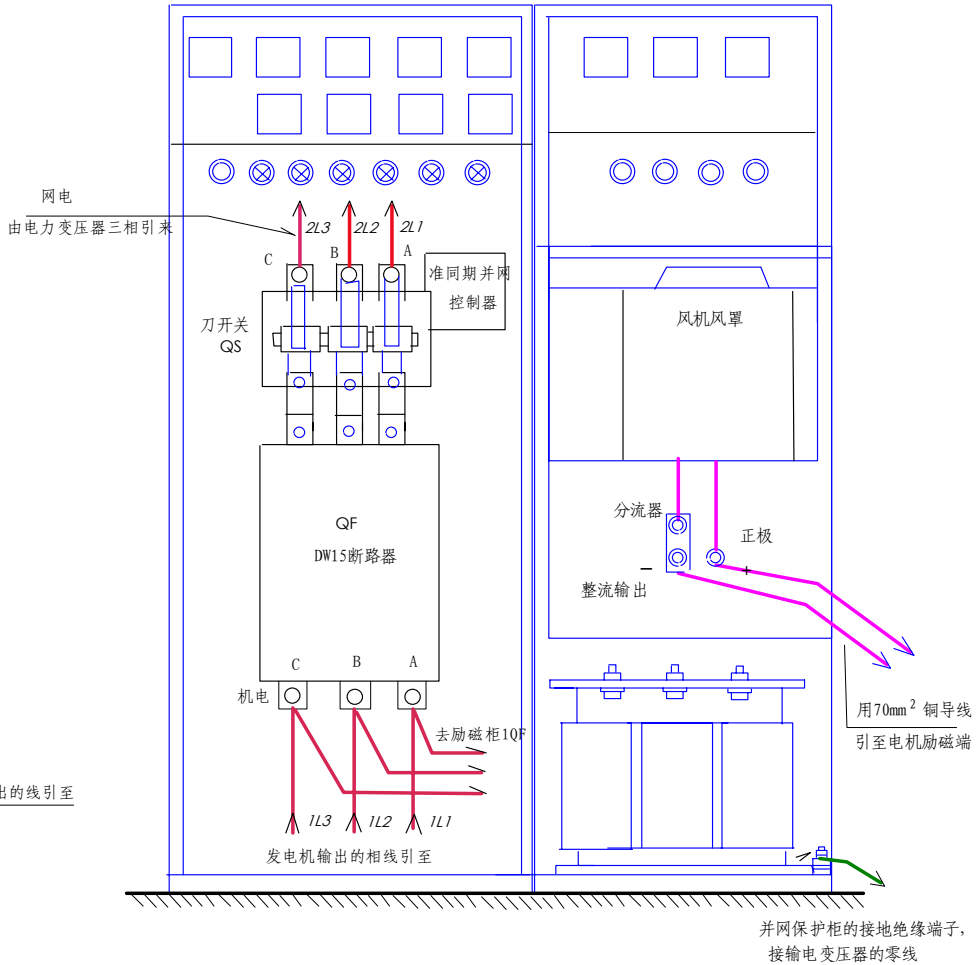

后视图

（拆去后门板）

励磁屏与控制屏安装接线示意图